Schemat podłączenia zraszacza

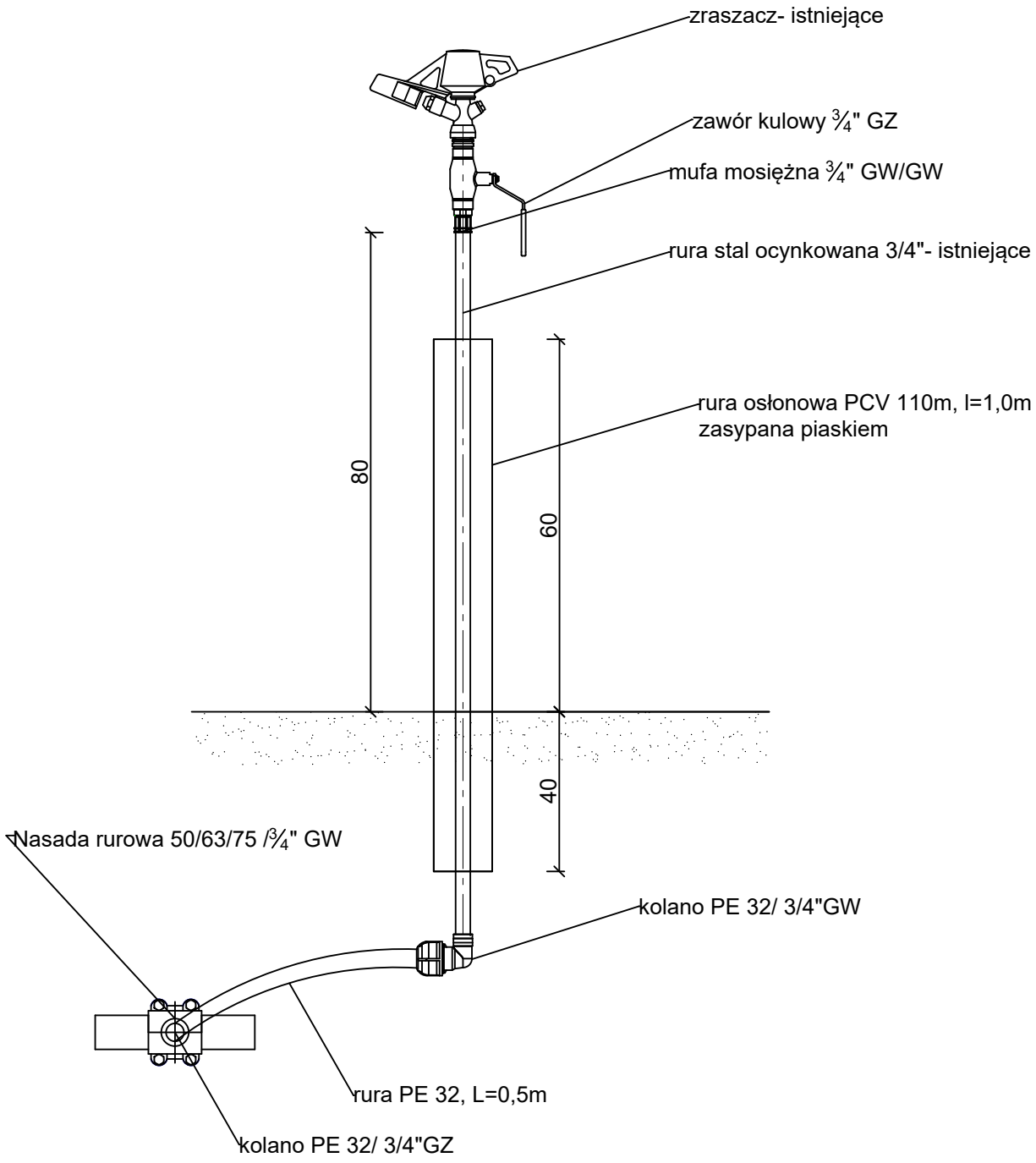

HYDROFAR **Biuro Projektowe Rafał Skrętny** **Górka Duchowna 31c, 64-111 Lipno**	Inwestycja **Modernizacja systemu do nawadniania szkółki leśnej w Górzyskach, Nadleśnictwo Smolarz.**
Projektował: **mgr inż. Rafał Skrętny** (upr. WKP/0137/POOH/15 w specjalności inżynieryjnej hydrotechnicznej)	Nazwa rysunku **Zraszacz - schemat podłączenia**
PROJEKT WYKONAWCZY	Data: 05.2026 / Skala: -- / Nr rys.: **10**